FICHE TECHNIQUE

Rodamiento de rodillos cilíndricos NUP2215-E-TVP2-FAG

NUP2215-E-TVP2-FAG

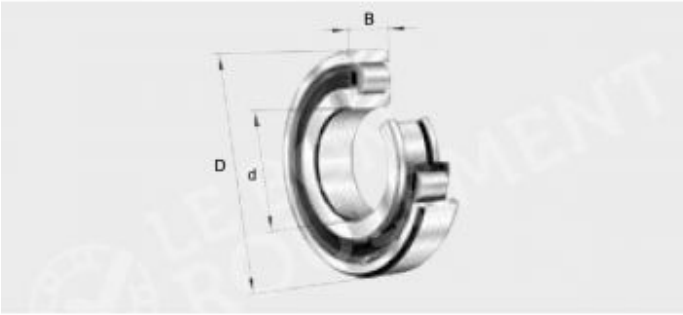

FAG	X-life	Euro	≈kg	d mm	D mm	B mm	min.
NUP2215-E-TVP2	XL	325,50	1,67	75	130	31	1

Commander sur El Mejor Rodamiento

Contacter le service client

FICHE TECHNIQUE

Rodamiento de rodillos cilíndricos NUP2215-E-TVP2-FAG

Caractéristique	Valeur
d - Diámetro interior (mm)	75
D - Diámetro exterior (mm)	130
C - Espesor (mm)	31
Marca	FAG
Tipo del rodamiento	Con rodillos cilíndricos
Juego	Estándar
Tipo de jaula	Poliamido
Rodamiento serie	NUP2200
Unidad de venta	pieza

Commander sur El Mejor Rodamiento

Contacter le service client