FICHE TECHNIQUE

Rodamiento de bolas QJ215-TVP-FAG

QJ215-TVP-FAG

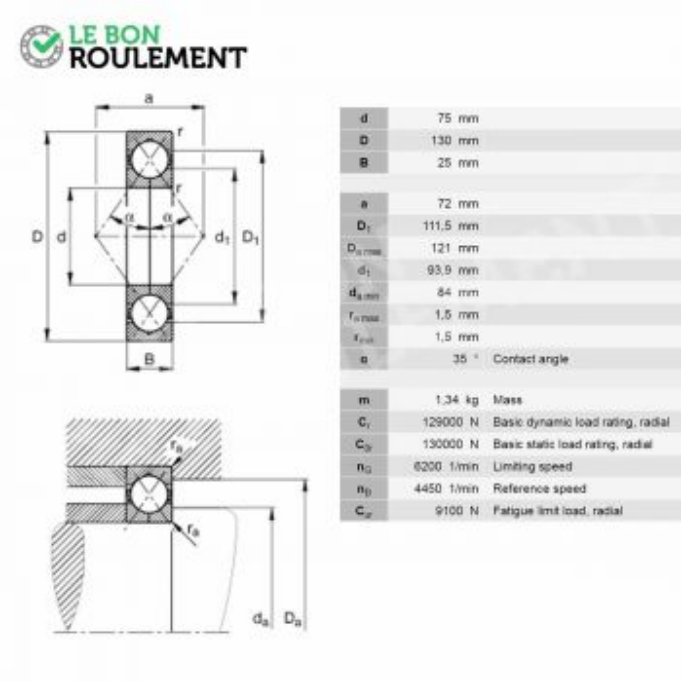

d	75 mm	
D	130 mm	
B	25 mm	
a	72 mm	
D_1	111,5 mm	
$D_{a\,max}$	121 mm	
d_1	93,9 mm	
$d_{a\,min}$	84 mm	
$r_{s\,max}$	1,5 mm	
$r_{1\,min}$	1,5 mm	
α	35 °	Contact angle
m	1,34 kg	Mass
C_r	129000 N	Basic dynamic load rating, radial
C_{0r}	130000 N	Basic static load rating, radial
n_G	6200 1/min	Limiting speed
n_B	4450 1/min	Reference speed
C_{ur}	9100 N	Fatigue limit load, radial

Commander sur El Mejor Rodamiento

Contacter le service client

FICHE TECHNIQUE

Rodamiento de bolas QJ215-TVP-FAG

Caractéristique	Valeur
d - Diámetro interior (mm)	75
D - Diámetro exterior (mm)	130
C - Espesor (mm)	25
Marca	FAG
Tipo del rodamiento	De bolas
Juego	Estándar
Tipo de sellado	No estanco
Tipo de jaula	Poliamido
Rodamiento serie	QJ200
Unidad de venta	pieza

Commander sur El Mejor Rodamiento

Contacter le service client