FICHE TECHNIQUE

Rodamiento de bolas QJ213-MPA-C3-FAG

QJ213-MPA-C3-FAG

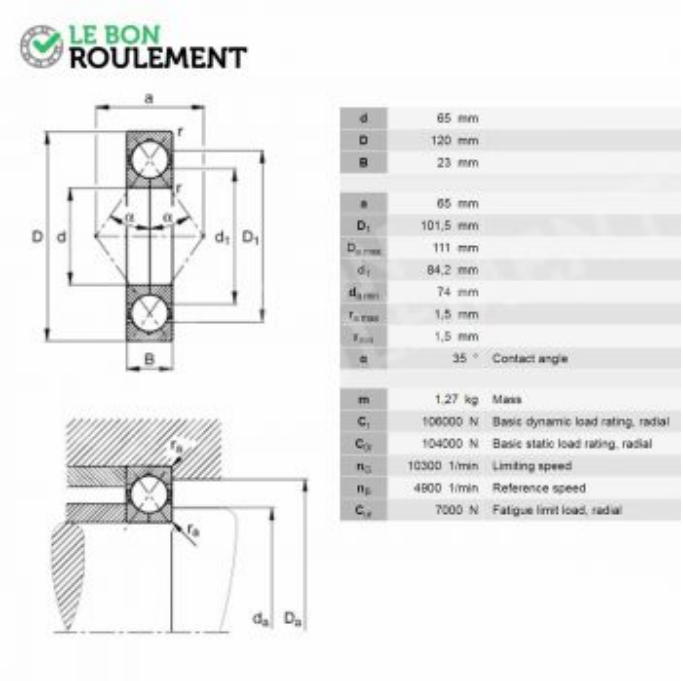

d	65 mm	
D	120 mm	
B	23 mm	
a	65 mm	
D_1	101,5 mm	
$D_{b\,max}$	111 mm	
d_1	84,2 mm	
$d_{a\,min}$	74 mm	
$r_{s\,max}$	1,5 mm	
$r_{as\,max}$	1,5 mm	
α	35 °	Contact angle
m	1,27 kg	Mass
C_r	106000 N	Basic dynamic load rating, radial
C_{0r}	104000 N	Basic static load rating, radial
n_G	10300 1/min	Limiting speed
n_B	4800 1/min	Reference speed
C_{ur}	7000 N	Fatigue limit load, radial

Commander sur El Mejor Rodamiento

Contacter le service client

FICHE TECHNIQUE

Rodamiento de bolas QJ213-MPA-C3-FAG

Caractéristique	Valeur
d - Diámetro interior (mm)	65
D - Diámetro exterior (mm)	120
C - Espesor (mm)	23
Marca	FAG
Tipo del rodamiento	De bolas
Juego	Alta velocidad (C3, J30)
Tipo de sellado	No estanco
Tipo de jaula	Macisa latón
Rodamiento serie	QJ200
Unidad de venta	pieza

Commander sur El Mejor Rodamiento

Contacter le service client