FICHE TECHNIQUE

# Rodamiento de bolas QJ211-TVP-C3-FAG

QJ211-TVP-C3-FAG

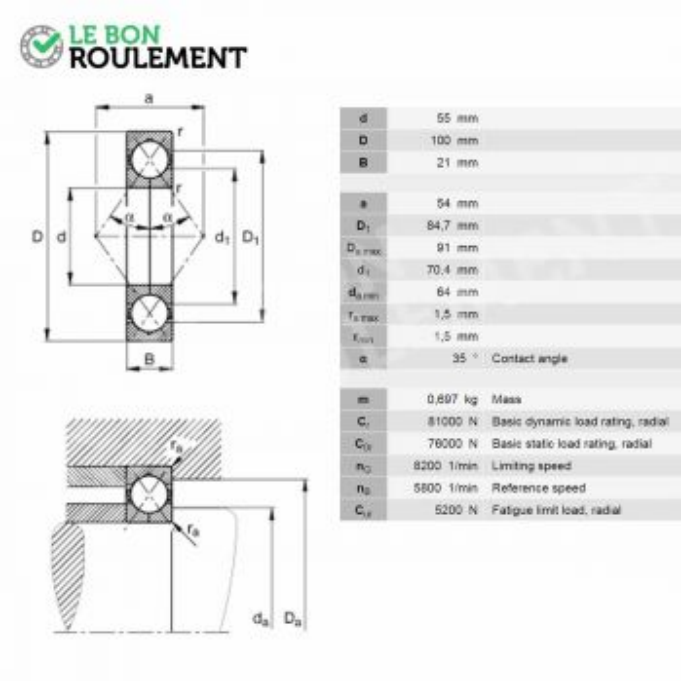


| | | |
|---|---|---|
| d | 55 mm | |
| D | 100 mm | |
| B | 21 mm | |
| a | 54 mm | |
| $D_1$ | 84,7 mm | |
| $D_{a\,max}$ | 91 mm | |
| $d_1$ | 70,4 mm | |
| $d_{a\,min}$ | 64 mm | |
| $r_{a\,max}$ | 1,5 mm | |
| $r_{a\,max}$ | 1,5 mm | |
| α | 35 ° | Contact angle |
| m | 0,697 kg | Mass |
| $C_r$ | 81000 N | Basic dynamic load rating, radial |
| $C_{0r}$ | 76000 N | Basic static load rating, radial |
| $n_G$ | 8200 1/min | Limiting speed |
| $n_B$ | 5800 1/min | Reference speed |
| $C_{ur}$ | 5200 N | Fatigue limit load, radial |

Commander sur El Mejor Rodamiento

Contacter le service client

FICHE TECHNIQUE

# Rodamiento de bolas QJ211-TVP-C3-FAG

| Caractéristique | Valeur |
|---|---|
| d - Diámetro interior (mm) | 55 |
| D - Diámetro exterior (mm) | 100 |
| C - Espesor (mm) | 21 |
| Marca | FAG |
| Tipo del rodamiento | De bolas |
| Juego | Alta velocidad (C3, J30) |
| Tipo de sellado | No estanco |
| Tipo de jaula | Poliamido |
| Rodamiento serie | QJ200 |
| Unidad de venta | pieza |

Commander sur El Mejor Rodamiento

Contacter le service client