FICHE TECHNIQUE

Rodamiento de bolas QJ208-TVP-C3-FAG

QJ208-TVP-C3-FAG

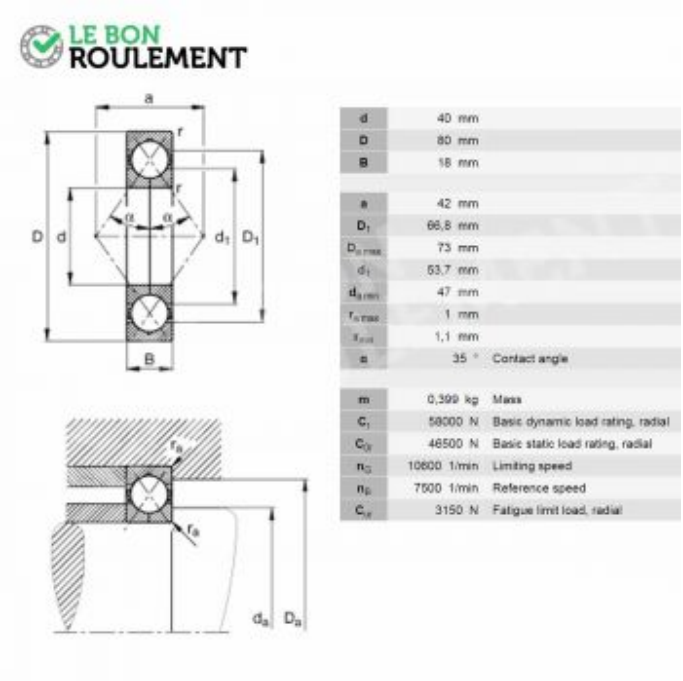

d	40 mm	
D	80 mm	
B	18 mm	
a	42 mm	
D_1	66,8 mm	
$D_{a\,max}$	73 mm	
d_1	53,7 mm	
$d_{a\,min}$	47 mm	
$r_{a\,max}$	1 mm	
$r_{b\,max}$	1,1 mm	
α	35 °	Contact angle
m	0,399 kg	Mass
C_r	58000 N	Basic dynamic load rating, radial
C_{0r}	46500 N	Basic static load rating, radial
n_G	10600 1/min	Limiting speed
n_B	7500 1/min	Reference speed
C_{ur}	3150 N	Fatigue limit load, radial

Commander sur El Mejor Rodamiento

Contacter le service client

FICHE TECHNIQUE

Rodamiento de bolas QJ208-TVP-C3-FAG

Caractéristique	Valeur
d - Diámetro interior (mm)	40
D - Diámetro exterior (mm)	80
C - Espesor (mm)	18
Marca	FAG
Tipo del rodamiento	De bolas
Juego	Alta velocidad (C3, J30)
Tipo de sellado	No estanco
Tipo de jaula	Poliamido
Rodamiento serie	QJ200
Unidad de venta	pieza

Commander sur El Mejor Rodamiento

Contacter le service client