FICHE TECHNIQUE

Rodamiento de bolas QJ205-MPA-FAG

QJ205-MPA-FAG

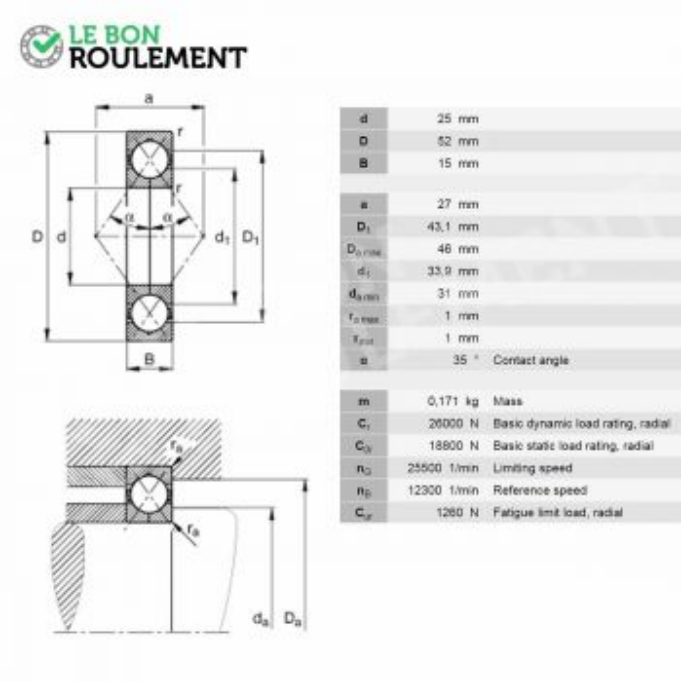

d	25 mm	
D	52 mm	
B	15 mm	
a	27 mm	
D_1	43,1 mm	
$D_{b\,max}$	46 mm	
d_1	33,9 mm	
$d_{a\,min}$	31 mm	
$r_{a\,max}$	1 mm	
$r_{b\,max}$	1 mm	
α	35 °	Contact angle
m	0,171 kg	Mass
C_r	26000 N	Basic dynamic load rating, radial
C_{0r}	18800 N	Basic static load rating, radial
n_G	25500 1/min	Limiting speed
n_B	12300 1/min	Reference speed
C_{ur}	1260 N	Fatigue limit load, radial

Commander sur El Mejor Rodamiento

Contacter le service client

FICHE TECHNIQUE

Rodamiento de bolas QJ205-MPA-FAG

Caractéristique	Valeur
d - Diámetro interior (mm)	25
D - Diámetro exterior (mm)	52
C - Espesor (mm)	15
Marca	FAG
Tipo del rodamiento	De bolas
Juego	Estándar
Tipo de sellado	No estanco
Tipo de jaula	Macisa latón
Rodamiento serie	QJ200
Unidad de venta	pieza

Commander sur El Mejor Rodamiento

Contacter le service client