FICHE TECHNIQUE

Rodamiento de rodillos cilíndricos N213-E-M1-FAG

N213-E-M1-FAG

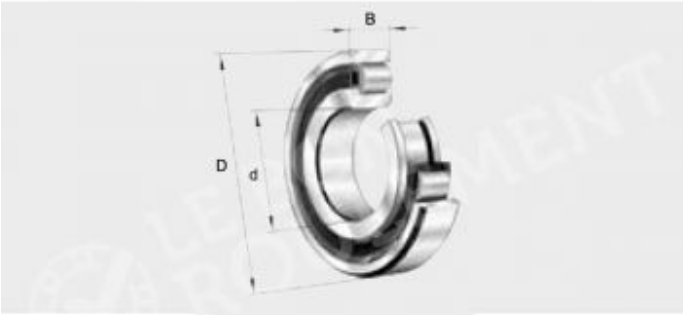

FAG	X-life	Euro	~kg	d mm	D mm	B mm	min
N213-E-TVP2	XL	326,00	1,05	65	120	23	1

Commander sur El Mejor Rodamiento

Contacter le service client

FICHE TECHNIQUE

Rodamiento de rodillos cilíndricos N213-E-M1-FAG

Caractéristique	Valeur
d - Diámetro interior (mm)	65
D - Diámetro exterior (mm)	120
C - Espesor (mm)	23
Marca	FAG
Tipo del rodamiento	Con rodillos cilíndricos
Juego	Estándar
Tipo de jaula	Macisa latón
Rodamiento serie	N200
Unidad de venta	pieza

Commander sur El Mejor Rodamiento

Contacter le service client