FICHE TECHNIQUE

Rodamiento de rodillos cilíndricos SL192310

SL192310

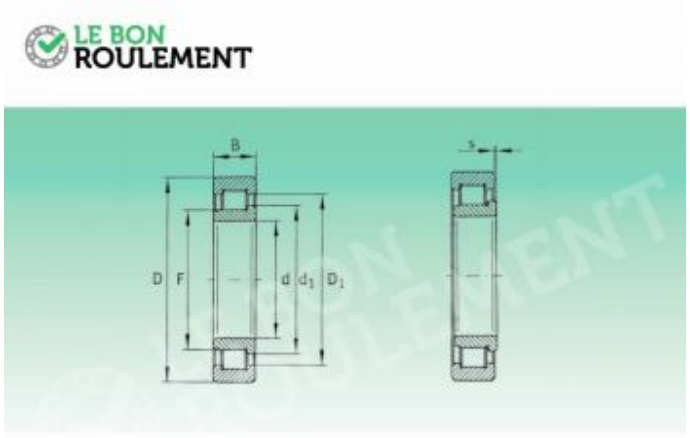

Diamètre Arbre (mm) Shaft Diameter (mm)	Sigle Designation	Poids (g) Weight (g)	Dimensions (mm) Dimensions (mm)				Dimensions de montage (mm) Mounting dimensions (mm)				Coefficients de charge (N) Basic Load Rating (N)	
			d	D	B	s	F	d_a	D_a	E	Dynamique C Dynamic C	Statique C_0 Static C_0
50	SL192310	1 810	50	110	40	3	60.72	68.3	89.7	–	212 000	219 000

Vitesse limite Limiting Speed
4 050

Commander sur El Mejor Rodamiento

Contacter le service client

FICHE TECHNIQUE

Rodamiento de rodillos cilíndricos SL192310

Caractéristique	Valeur
d - Diámetro interior (mm)	50
D - Diámetro exterior (mm)	110
C - Espesor (mm)	40
Marca	Genérica alta calidad
Tipo del rodamiento	Con rodillos cilíndricos
Juego	Estándar
Tipo de sellado	No estanco
Rodamiento serie	SL
Unidad de venta	pieza

Commander sur El Mejor Rodamiento

Contacter le service client