FICHE TECHNIQUE

Unidad de rodamiento UCPAE208-SNR

UCPAE208-SNR

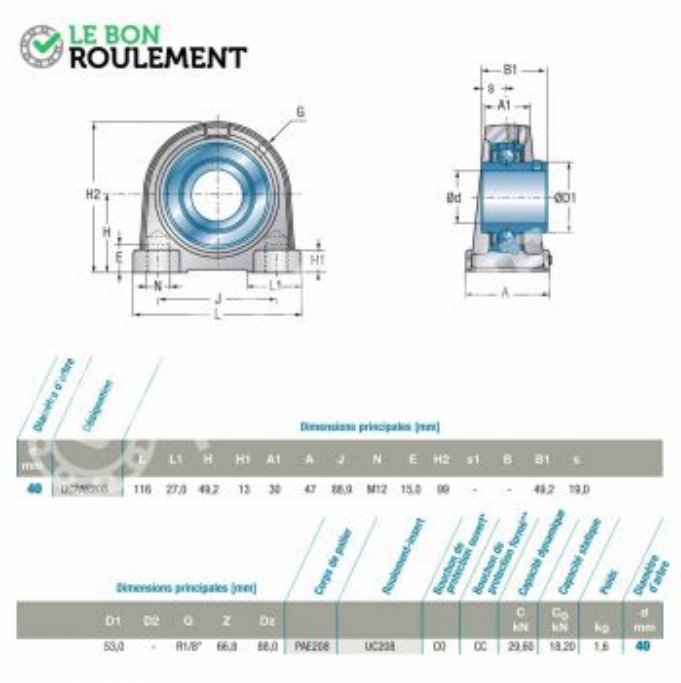

Commander sur El Mejor Rodamiento

Contacter le service client

FICHE TECHNIQUE

Unidad de rodamiento UCPAE208-SNR

Caractéristique	Valeur
d - Diámetro interior (mm)	40
Entrevía	88,9
Material	Fundición
Marca	SNR
Tipo de soporte	De pie 2 agujeros roscados
Rodamiento de soporte	Fijación con tornillos sin cabeza
Referencia del rodamiento	UC208-SNR
Referencia del soporte solo	PAE208-SNR
Unidad de venta	pieza

Commander sur El Mejor Rodamiento

Contacter le service client