FICHE TECHNIQUE

Unidad de rodamiento UCP313-D1-NTN

UCP313-D1-NTN

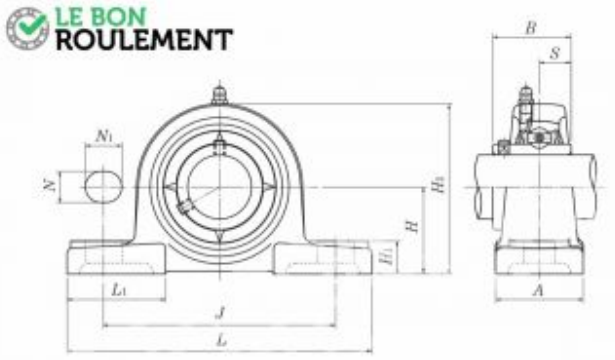

Shaft max. mm inch	Unit number	Nominal dimensions mm inch											Bolt size mm inch	Bearing number
		B	L	J	A	N	N1	H1	H2	L1	B	S		
65	UCP313D1	90	340	260	90	25	38	33	176	105	75	30	M20	UC313D1

Housing number	Unit number cast dust cover type	Nominal dimensions mm inch			Mass (approx.) kg lb	
		t	H1	A1	UCP	C(CM)
P313D1	C(CM)-UCP313D1	19	190	140	10	12

Commander sur El Mejor Rodamiento

Contacter le service client

FICHE TECHNIQUE

Unidad de rodamiento UCP313-D1-NTN

Caractéristique	Valeur
d - Diámetro interior (mm)	65
Entrevía	260
Material	Fundición
Marca	NTN
Tipo de soporte	De pie 2 agujeros
Rodamiento de soporte	Fijación con tornillos sin cabeza
Referencia del rodamiento	UC313-NTN
Referencia del soporte solo	P313-NTN
Unidad de venta	pieza

Commander sur El Mejor Rodamiento

Contacter le service client