FICHE TECHNIQUE

Unidad de rodamiento UCFC202-D1-NTN

UCFC202-D1-NTN

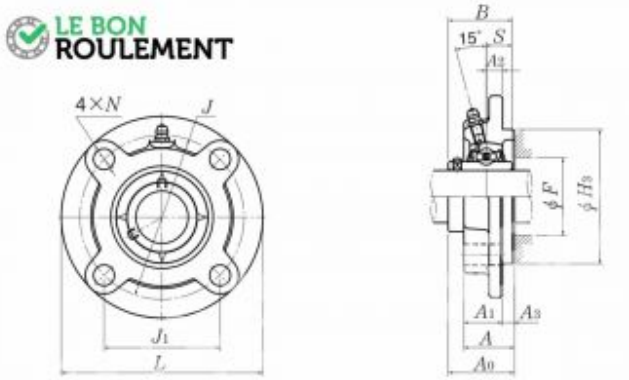

Shaft dia. mm inch	Unit number	Nominal dimensions mm														Bolt size mm inch
		L	J	(J1)	A2	N	A3	A1	A0	A	H3	A2	B	S	Fmax	
15	UCFC202D1	100	78	55.2	10	12	5	20.5	20.5	25.5	62	33.3	31	12.7	—	M10

Bearing number	Housing number	Unit number pressed steel dust cover type	Unit number cast dust cover type	Nominal dimensions mm				Mass (approx.) kg		
				ft	ft	A0	A1	UCFC	S(SM)	C(CM)
UC202D1	FC204D1	S(SM)-UCFC202D1	C(CM)-UCFC202D1	5	8	40.5	48	0.8	0.8	0.9

Commander sur El Mejor Rodamiento

Contacter le service client

FICHE TECHNIQUE

Unidad de rodamiento UCFC202-D1-NTN

Caractéristique	Valeur
d - Diámetro interior (mm)	15
Entrevía	55,1
Material	Fundición
Marca	NTN
Tipo de soporte	Redondo 4 agujeros
Rodamiento de soporte	Fijación con tornillos sin cabeza
Referencia del rodamiento	UC202-NTN
Referencia del soporte solo	FC202-NTN
Unidad de venta	pieza

Commander sur El Mejor Rodamiento

Contacter le service client