FICHE TECHNIQUE

Unidad de rodamiento (chapa) AELPFL206-W3-NTN

AELPFL206-W3-NTN

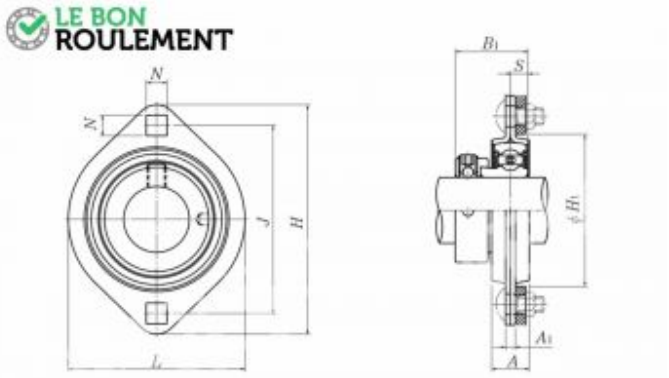

Shaft dia. mm inch	Unit number	Nominal dimensions mm inch									Bolt size mm inch	Max. load recommended N radial	Max. load recommended lbf axial
		B	J	A_1	N	A	L	B_1	S	H_1			
30	AELPFL206W3	113	90.5	5.2	11	18	84	35.7	9	71	M10	5 000	2 500

Bearing number	Housing number	Mass (approx.) kg lb
AEL206W3	PFL206	0.6

Commander sur El Mejor Rodamiento

Contacter le service client

FICHE TECHNIQUE

Unidad de rodamiento (chapa) AELPFL206-W3-NTN

Caractéristique	Valeur
d - Diámetro interior (mm)	30
Entrevía	90,5
Material	Chapa
Marca	NTN
Tipo de soporte	Ovalado/a 2 agujeros
Rodamiento de soporte	Fijación por aro excéntrico
Referencia del rodamiento	AEL206-NTN
Referencia del soporte solo	PFL206-NTN
Unidad de venta	pieza

Commander sur El Mejor Rodamiento

Contacter le service client