FICHE TECHNIQUE

Unidad de rodamiento RME55-INA

RME55-INA

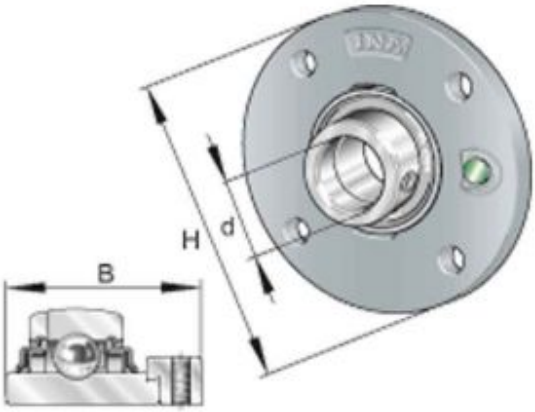

Commander sur El Mejor Rodamiento

Contacter le service client

FICHE TECHNIQUE

Unidad de rodamiento RME55-INA

Caractéristique	Valeur
d - Diámetro interior (mm)	55
Entrevía	150
Material	Fundición
Marca	INA
Tipo de soporte	Redondo 4 agujeros
Rodamiento de soporte	Fijación por aro excéntrico
Referencia del rodamiento	GE55-KRR-B-INA
Referencia del soporte solo	GG.ME11-INA
Unidad de venta	pieza

Commander sur El Mejor Rodamiento

Contacter le service client