FICHE TECHNIQUE

# Unidad de rodamiento PCFTR35-INA

PCFTR35-INA

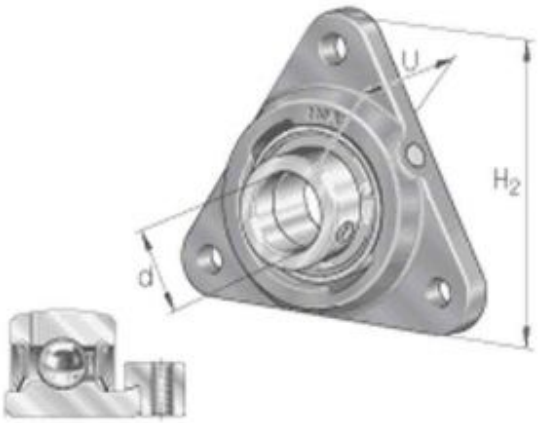


Commander sur El Mejor Rodamiento

Contacter le service client

FICHE TECHNIQUE

# Unidad de rodamiento PCFTR35-INA

| Caractéristique | Valeur |
|---|---|
| d - Diámetro interior (mm) | 35 |
| Entrevía | 129,7 |
| Material | Fundición |
| Marca | INA |
| Tipo de soporte | Triángulo 3 agujeros |
| Rodamiento de soporte | Fijación por aro excéntrico |
| Referencia del rodamiento | GRAE35-NPP-B-INA |
| Referencia del soporte solo | GG.CFTR07-INA |
| Unidad de venta | pieza |

Commander sur El Mejor Rodamiento

Contacter le service client