FICHE TECHNIQUE

Casquillo de bolas KNO1636

KNO1636

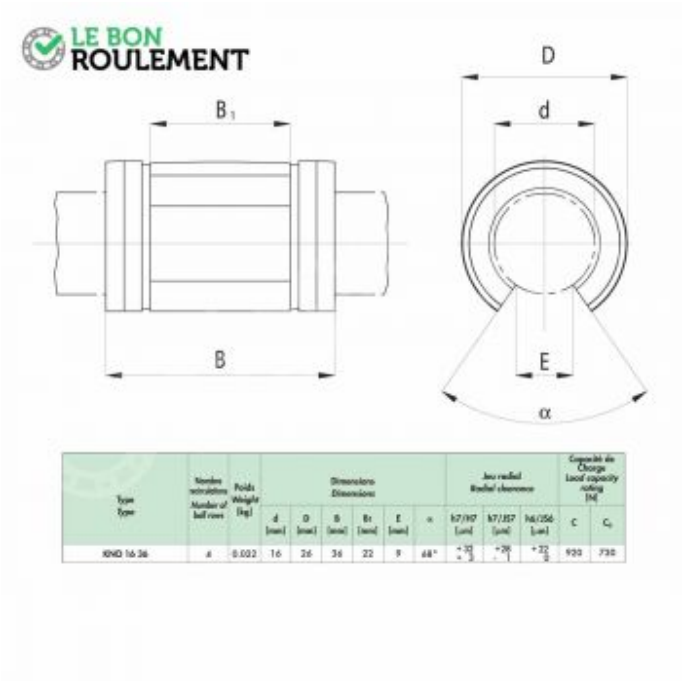

Type Type	Nombre extrémités Number of ball rows	Poids Weight (kg)	Dimensions Dimensions						Jeu radial Radial clearance			Capacité de Charge Load capacity rating (N)	
			d (mm)	D (mm)	B (mm)	B1 (mm)	E (mm)	α	h7/H7 (µm)	h7/J7 (µm)	h6/J6 (µm)	C	C_0
KNO 16 36	4	0.022	16	26	36	22	9	48°	+32 / -3	+28 / -1	+22 / 0	920	730

Commander sur El Mejor Rodamiento

Contacter le service client

FICHE TECHNIQUE

Casquillo de bolas KNO1636

Caractéristique	Valeur
d - Diámetro interior (mm)	16
D - Diámetro exterior (mm)	26
C - Espesor (mm)	36
Marca	Genérica alta calidad
Tipo del rodamiento	Casquillo de bolas
Tipo de sellado	No estanco
Rodamiento serie	KNO
Unidad de venta	pieza

Commander sur El Mejor Rodamiento

Contacter le service client